ÁVM Kft.
ÁLTALÁNOS VÁLLALKOZÁSI MŰHELY
Lev.cím: H-5000 Szolnok, József A. út 82.
Tel.: +36 56 513 272, Fax: +36 56 373 132
E-mail: avm@avmkft.hu www.avmkft.hu

EMT Zrt. Tanúsítva: ISO 9001 ISO 14001 1682

Schneckensandfang (HCS_._B)

Typ:	HCS-100B	HCS-75B	HCS-55B	HCS-40B	HCS-30B	HCS-20B	HCS-15B	HCS-10B
Leistung (m^3/h)/(l/s)	360/100	270/75	198/55	144/40	108/30	72/20	54/15	36/10
Länge (L) {mm}	5500	5300	5100	4950	4950	4900	4850	4600
Höhe (H) {mm}	2450	2450	2450	2400	2400	2400	2400	2300
Behälterdurchmesser (ØA) {mm}	1900	1700	1500	1350	1300	1200	1100	950
Tankhöhe (B) {mm}	850	850	800	800	800	800	800	750
Länge der Sandschlammleitung (L1) {mm}	1000	925	750	650	650	600	600	600
Länge der sandfreien Wasserleitung (L2) {mm}	1000	925	800	700	700	650	650	550
Achsenabstand (L3) {mm}	3900	3900	3800	3800	3800	3800	3800	3700
Höhe der Sandschlammleitung (H1) {mm}	150	50	150	175	150	150	150	150
Höhe der sandfreien Wasserleitung (H2) {mm}	1475	1475	1250	1200	1175	1100	1075	1025
Trichterhöhe (H3) {mm}	1750	1700	1675	1650	1650	1650	1650	1600
Sandschlammrohr (dp) {mm}	DN400	DN350	DN300	DN250	DN200	DN200	DN200	DN150
Leitung für das sandfreie Wasser (dv) {mm}	DN400	DN350	DN300	DN250	DN250	DN200	DN200	DN200
Schneckendurchmesser (dcs) {mm}	DN250	DN250	DN200	DN200	DN200	DN200	DN200	DN200
Sickerwasser Ableitung (de) {mm}	2”	2”	2”	2”	2”	2”	2”	2”
Elektrische Leistung der Schnecke (kW)	0,55	0,55	0,55	0,55	0,55	0,55	0,55	0,55
Elektrische Leistung des Mischers (kW)	0,25	0,18	0,18	0,12	0,12	0,12	0,12	0,12

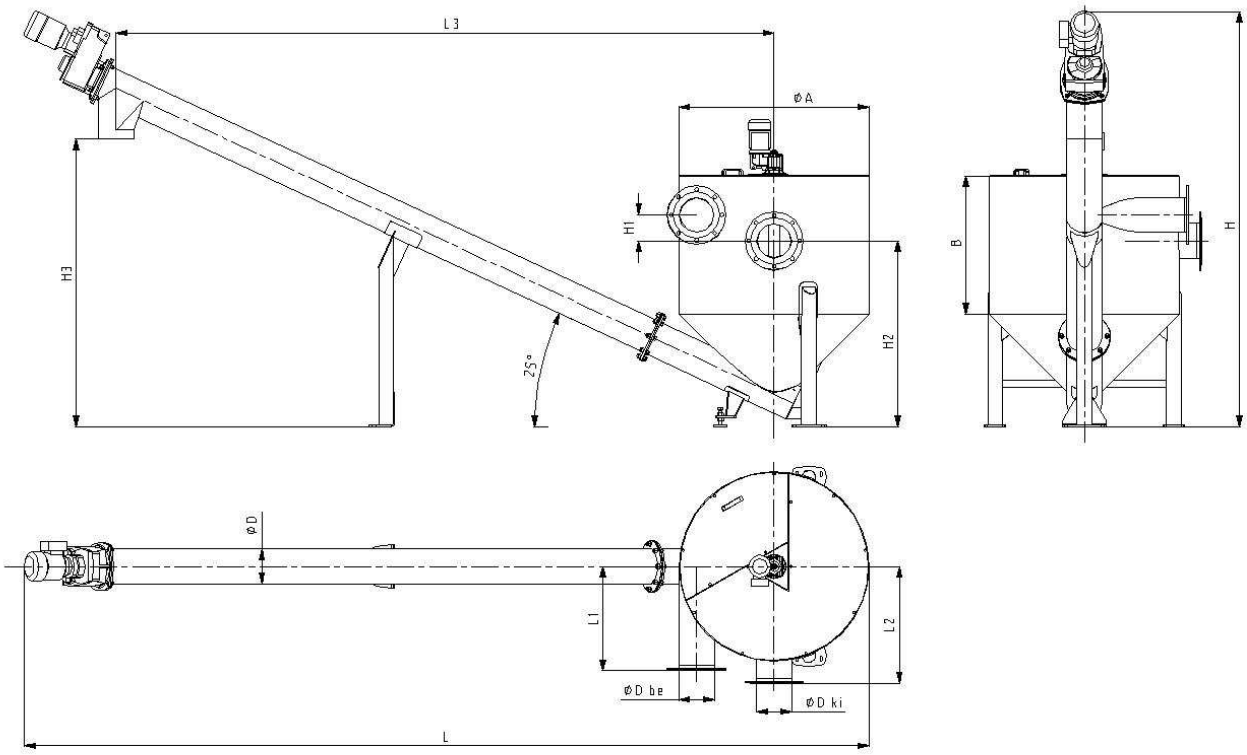

Aufgabe des Schneckensandfangs ist das Absetzen und Entfernen des Sandgehalts aus dem zugeführten Abwasser.