Ajánlatkérő lap

(kitöltés után kérjük az avm@avmkft.hu e-mail címre elküldeni)

Cégnév: **Kapcsolattartó:**

Cím: **Elérhetőség (telefon):**

Ajánlatkérés dátuma:

Az alábbi termék tervezésére / kivitelezésére kérünk Önöktől árajánlatot:

PEREMHAJTÁSÚ SZIVORNYÁS ÜLEPÍTŐ

A gyártmánycsalád tipizált részegységekből áll. A technológiától és mérettől függő szerkezeti egységek változnak.

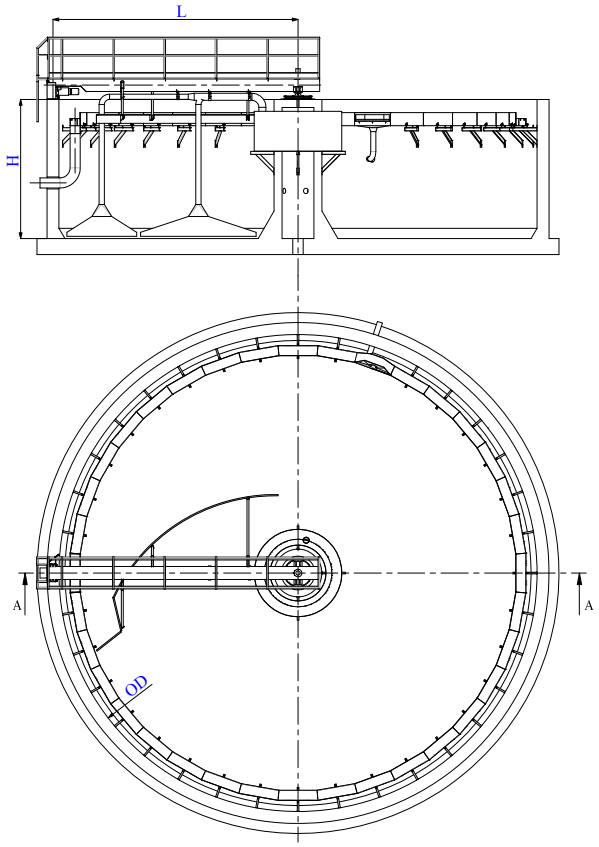

A híd lehajlása: L/200, L/400

Teljesítményigény: 0,18-0,37 kW

Kerületi sebesség: 0,03 m/s

Műtárgy belső átmérő (ØD): 0-50 méterig

A híd anyaga: vízzel érintkező elemek korrózióálló acél, egyéb elemek szénacél horganyozva, korrózióálló acél, vagy mérettől függően üvegszálerősítésű műanyag.

KFK-US- /

A műtárgy legnagyobb mélysége méterben

Műtárgy belső átmérője (ØD) méterben

Példa:
KFK-US-18,0 / 3,5

A tervezéssel és kivitelezéssel kapcsolatos egyéb megjegyzések: